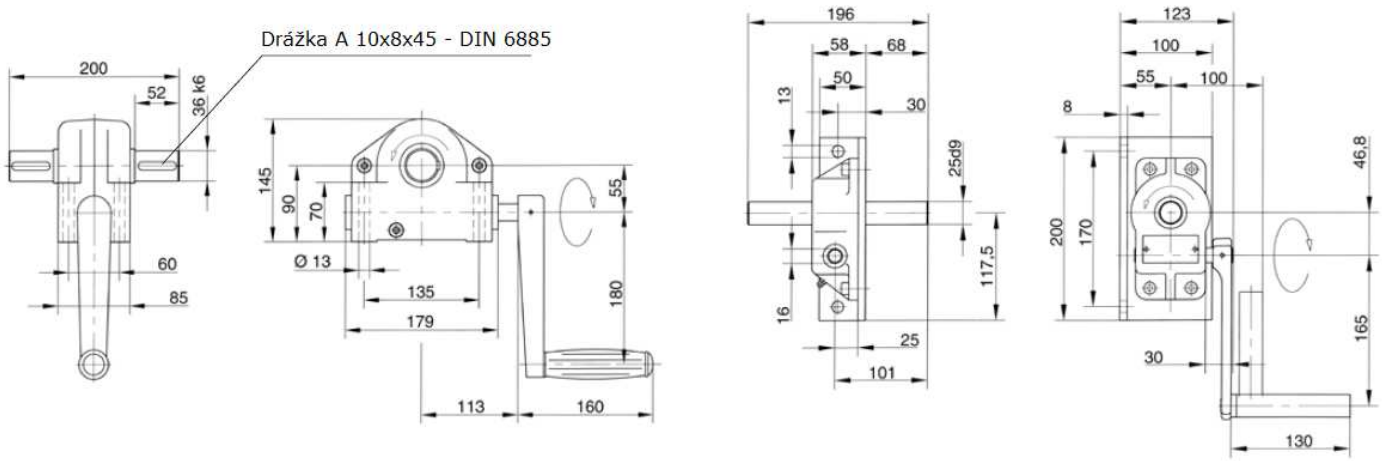

ALTO SYSTEMS s.r.o.
Rokycanská 62
312 00 Plzeň

Tel.: +420 377 421 898
Fax: +420 377 420 675
Web: www.altosystems.cz

IČ: 291 09 213
DIČ: CZ29109213
OR: Krajský soud v Plzni, oddíl C, vložka 25354